Exercice :
On dispose de deux barreaux aimantés identiques. La valeur du champ magnétique au point M dû à chaque aimant au point M est B = 20 mT.
Représenter le vecteur champ magnétique au point M toujours situé à la même distance d de chacun des aimants. Calculer la valeur de B en M.

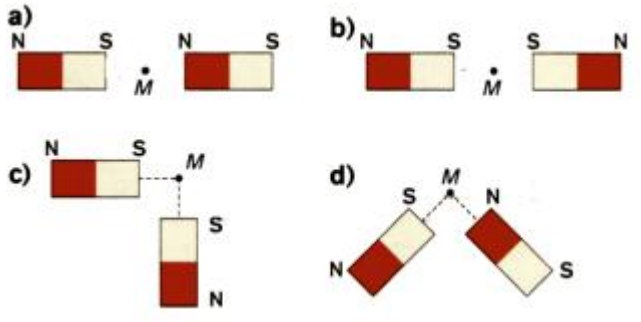

Exercice :
On dispose de deux barreaux aimantés identiques. La valeur du champ magnétique au point M dû à chaque aimant au point M est B = 20 mT.
Représenter le vecteur champ magnétique au point M toujours situé à la même distance d de chacun des aimants. Calculer la valeur de B en M.

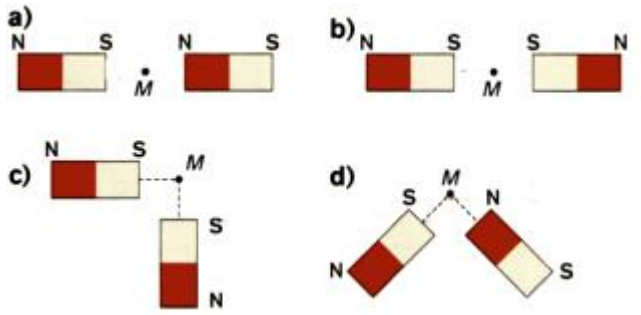

Exercice :
On dispose de deux barreaux aimantés identiques. La valeur du champ magnétique au point M dû à chaque aimant au point M est B = 20 mT.
Représenter le vecteur champ magnétique au point M toujours situé à la même distance d de chacun des aimants. Calculer la valeur de B en M.

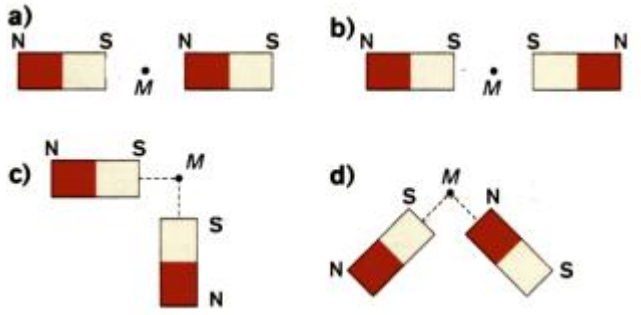

Exercice :
On dispose de deux barreaux aimantés identiques. La valeur du champ magnétique au point M dû à chaque aimant au point M est B = 20 mT.
Représenter le vecteur champ magnétique au point M toujours situé à la même distance d de chacun des aimants. Calculer la valeur de B en M.

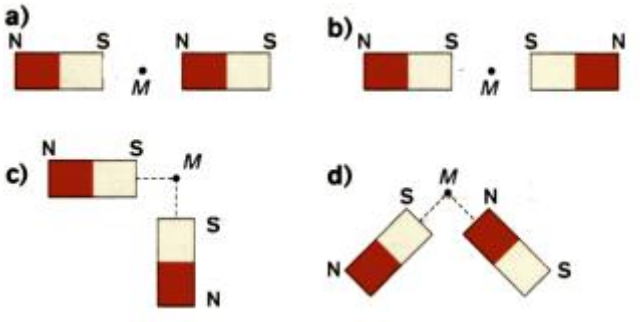

Exercice :
On dispose de deux barreaux aimantés identiques. La valeur du champ magnétique au point M dû à chaque aimant au point M est B = 20 mT.
Représenter le vecteur champ magnétique au point M toujours situé à la même distance d de chacun des aimants. Calculer la valeur de B en M.

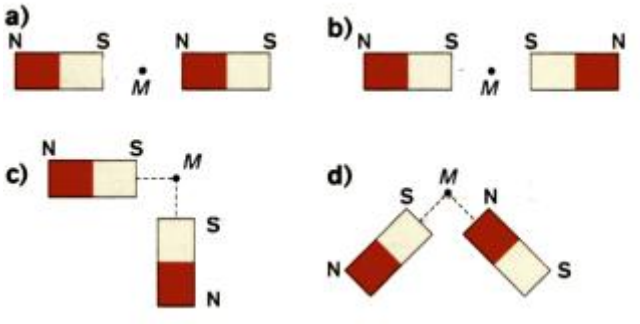

Exercice :
On dispose de deux barreaux aimantés identiques. La valeur du champ magnétique au point M dû à chaque aimant au point M est B = 20 mT.
Représenter le vecteur champ magnétique au point M toujours situé à la même distance d de chacun des aimants. Calculer la valeur de B en M.

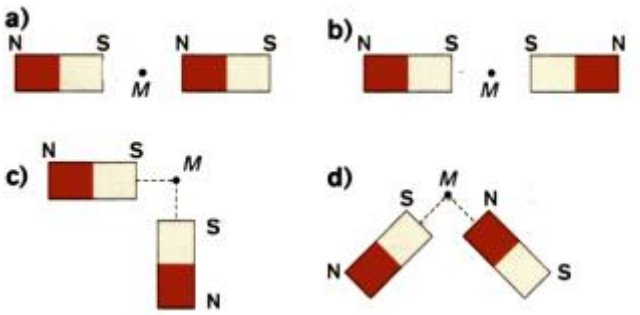

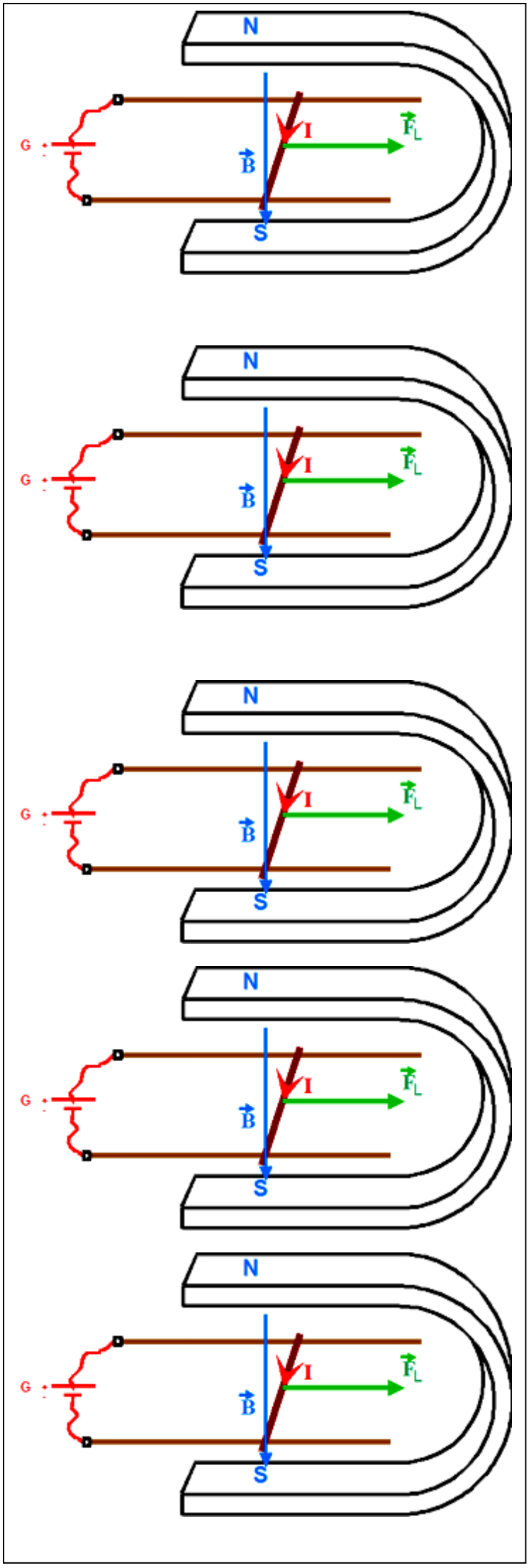
N
G
I
$\vec{F}_L$
$\vec{B}$
S

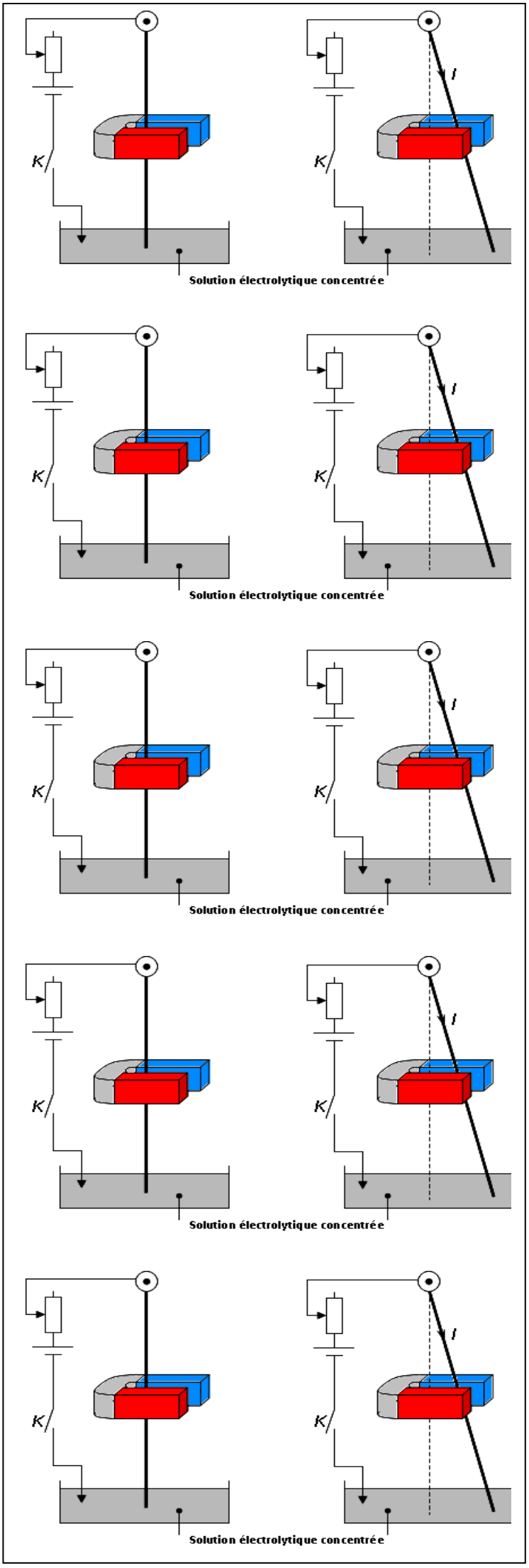
K
I
Solution électrolytique concentrée

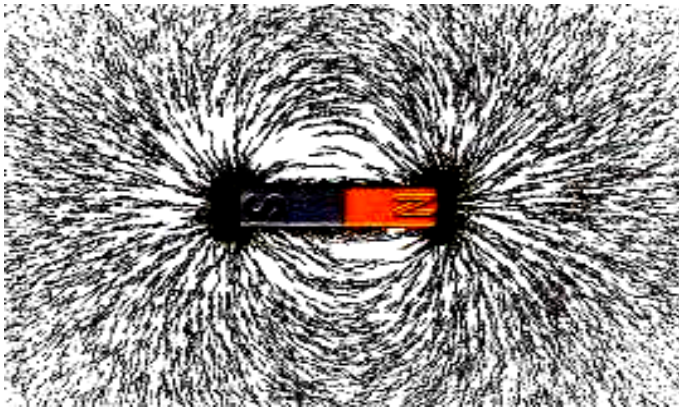
S
N

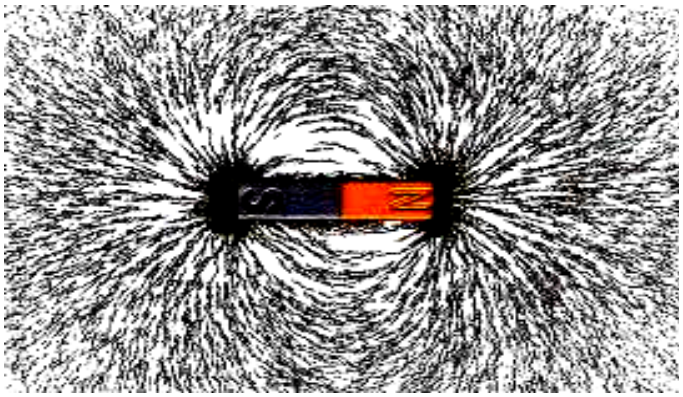
S
N

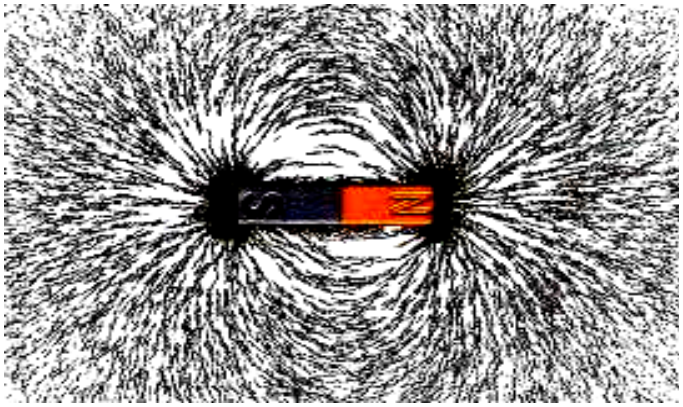
S
N

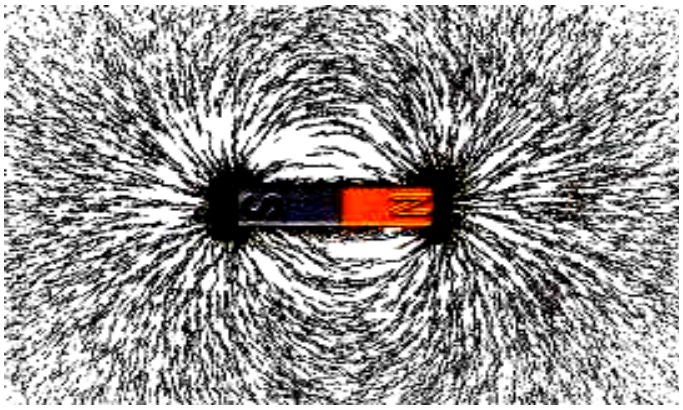
S
N

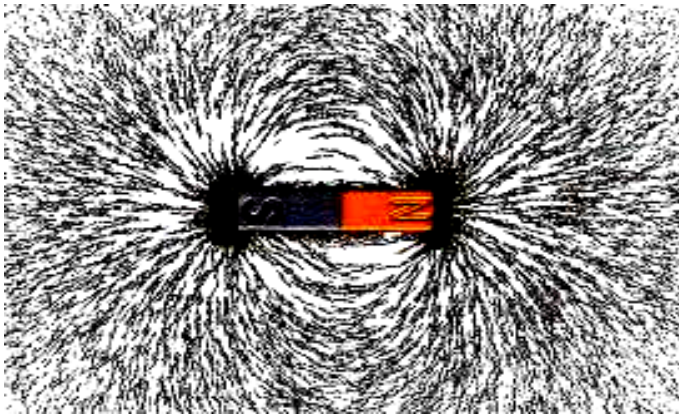
S
N

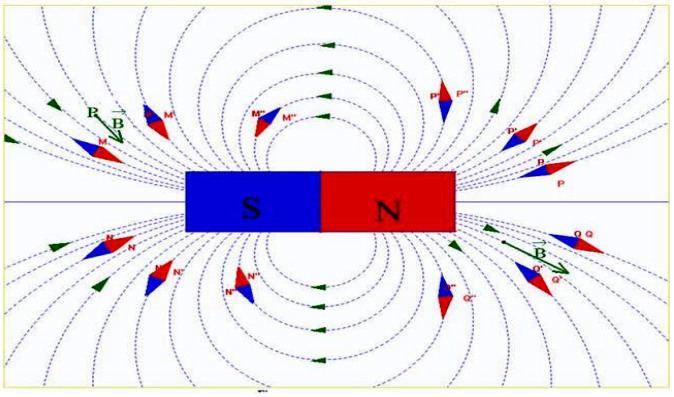
S
N

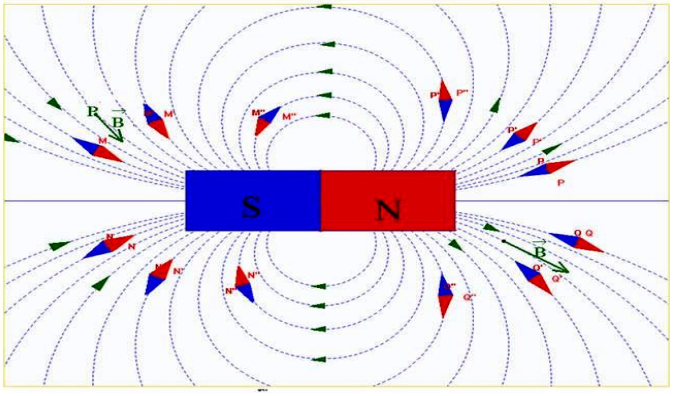
S
N

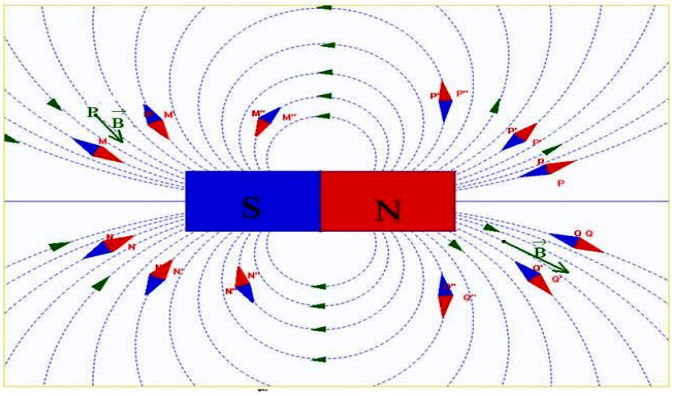
S
N

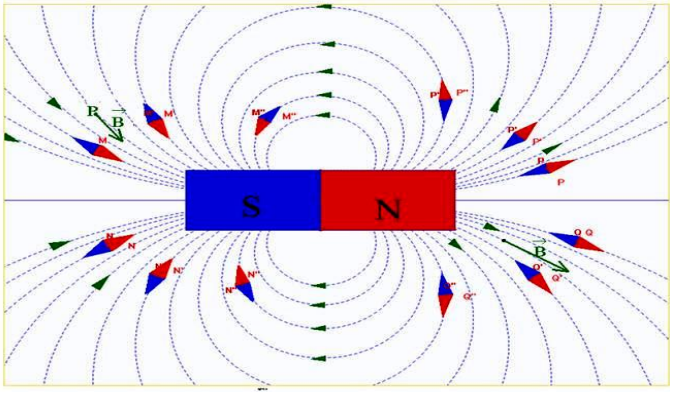
S
N

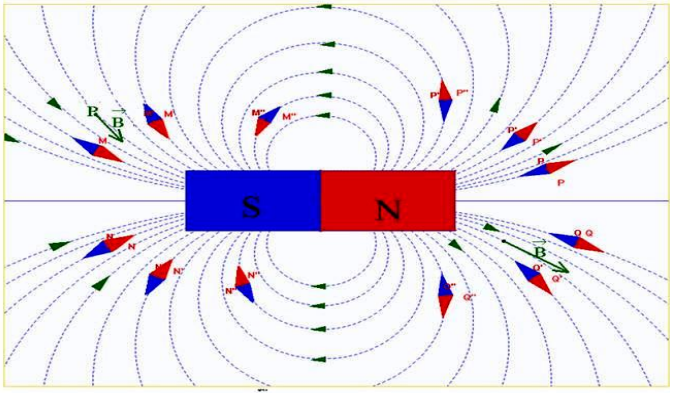
S
N

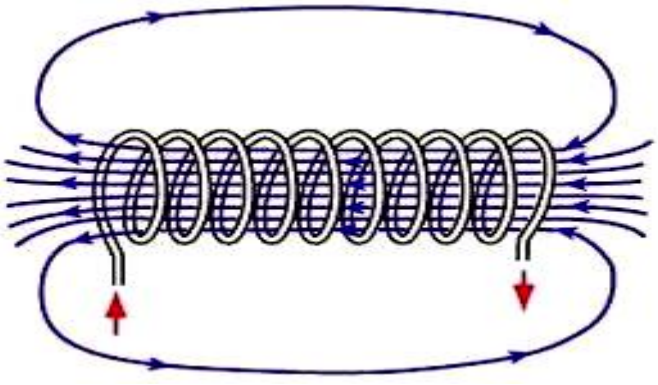

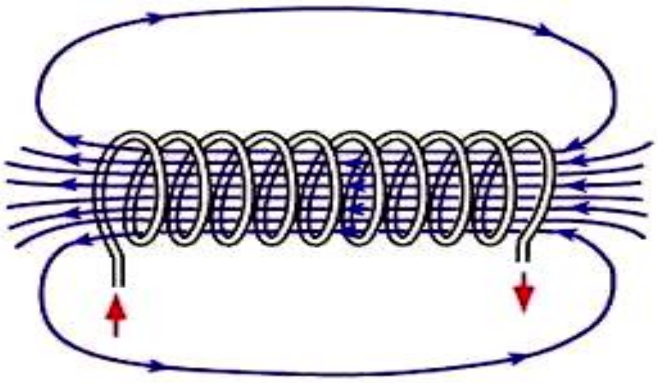

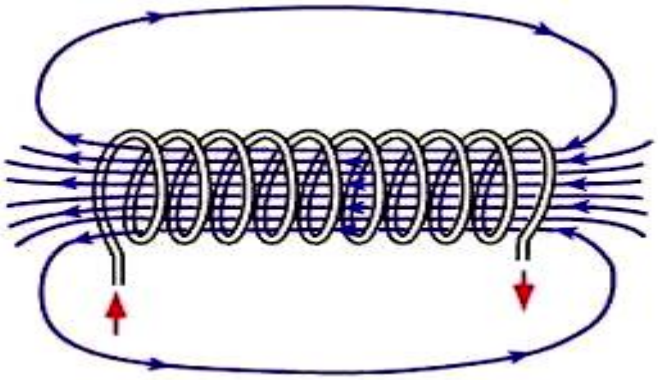

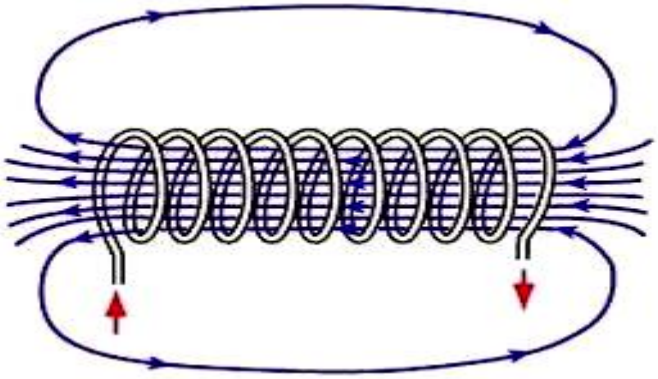

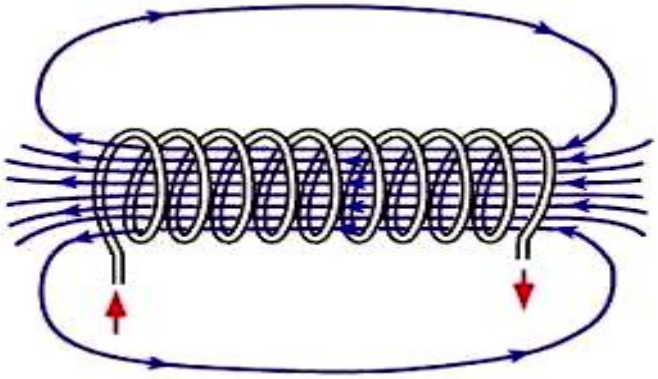

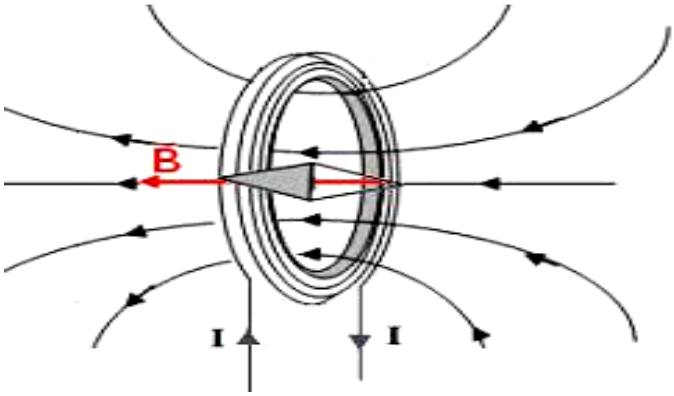
B
I
I

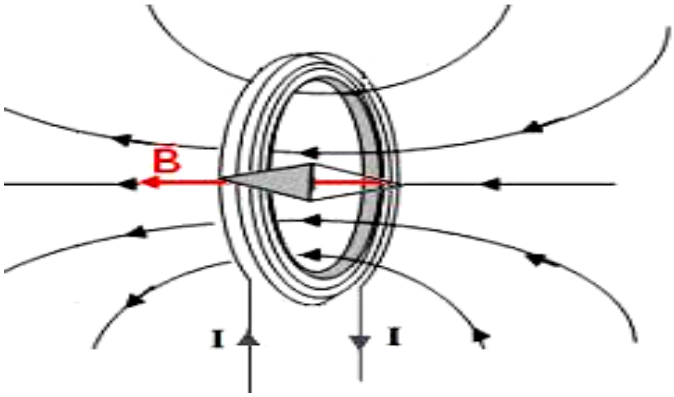
B
I
I

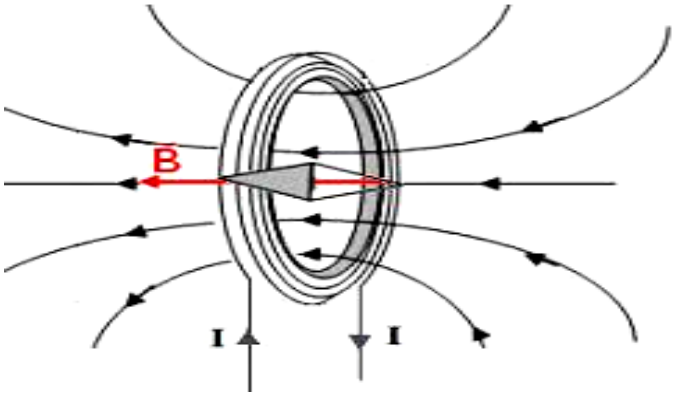
B
I
I

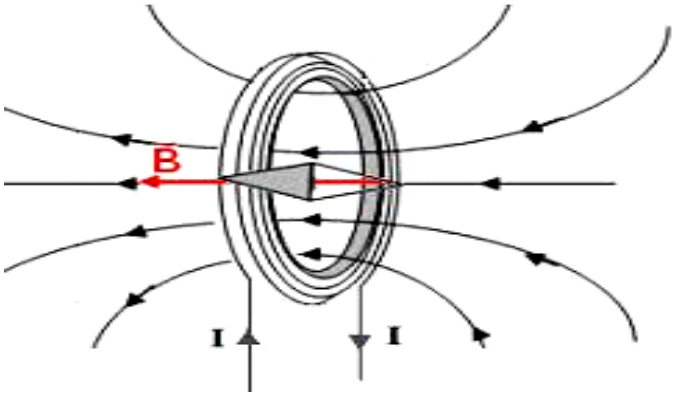
B
I
I

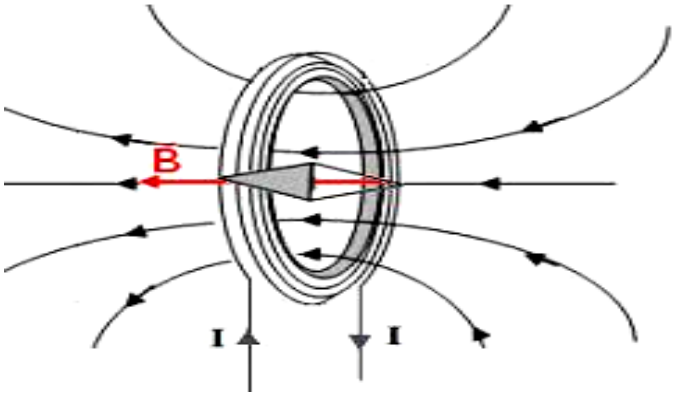
B
I
I

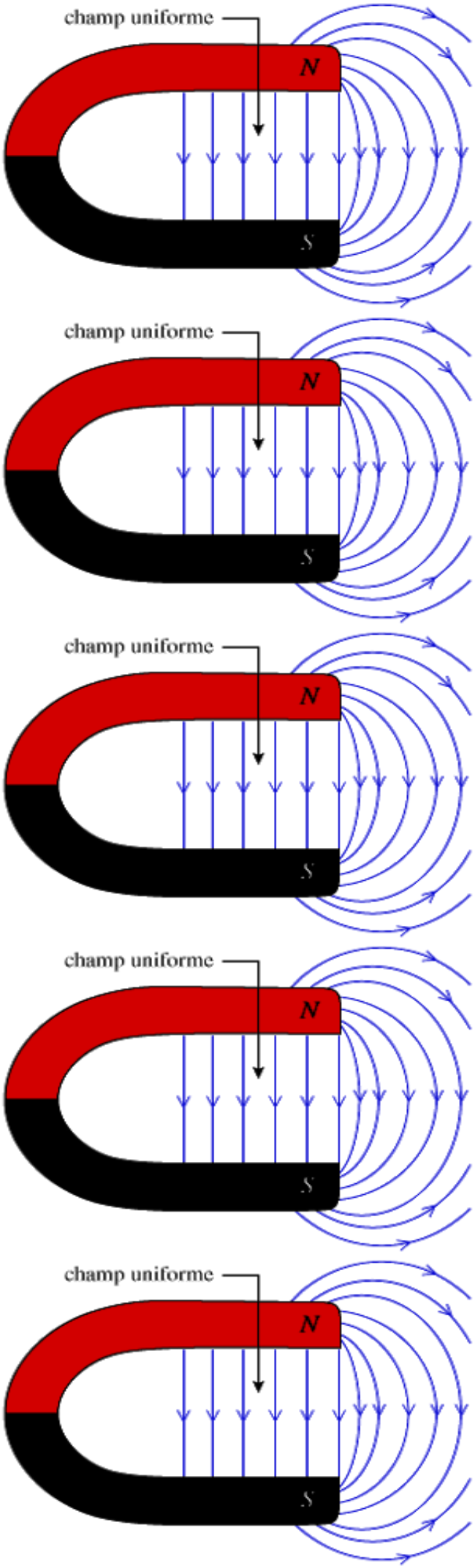
champ uniforme
N
S
champ uniforme
N
S
champ uniforme
N
S
champ uniforme
N
S
champ uniforme
N
S

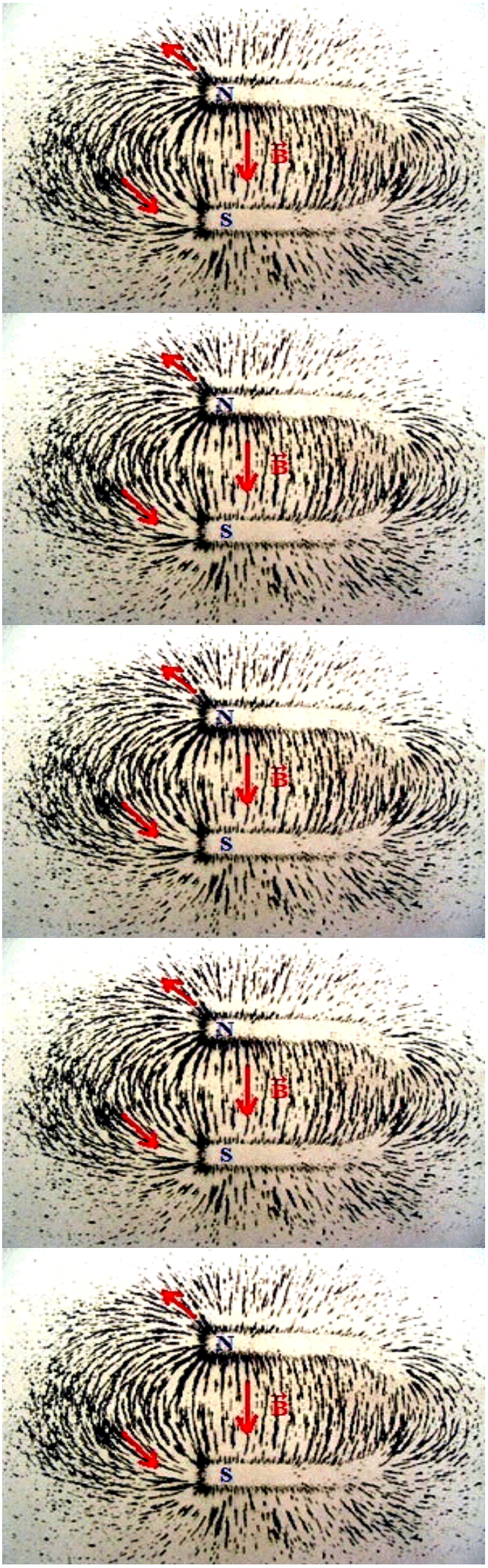
N
B
S
N
B
S
N
B
S
N
B
S
N
B
S